URINOIR O.NOVO

INFORMATION SUR LE PRODUIT

1 . POSITION

Modèle	**752600**
Collection	O.novo
PROJECTS	START
Largeur	300 mm
Hauteur	530 mm
Profondeur	310 mm
Poids	19,41 kg
Description	En porcelaine sanitaire Disponible également en CeramicPlus set de fixation inclus
Couvercle d'urinoir	sans couvercle
Volume de chasse	0,8 l
Alimentation	alimentation apparente
Matériau	En porcelaine sanitaire
Textes d’appel d’offres	O.novo; Urinoir à action siphonique; En porcelaine sanitaire; Dimensions: 300 x 530 x 310 mm; Volume de chasse: 0,8 l; set de fixation inclus; sans couvercle

COULEURS

Blanc	75260001	4022693156143
Blanc CeramicPlus	752600R1	4022693367341

Villeroy & Boch
1748
PROJECTS

CROQUIS TECHNIQUES
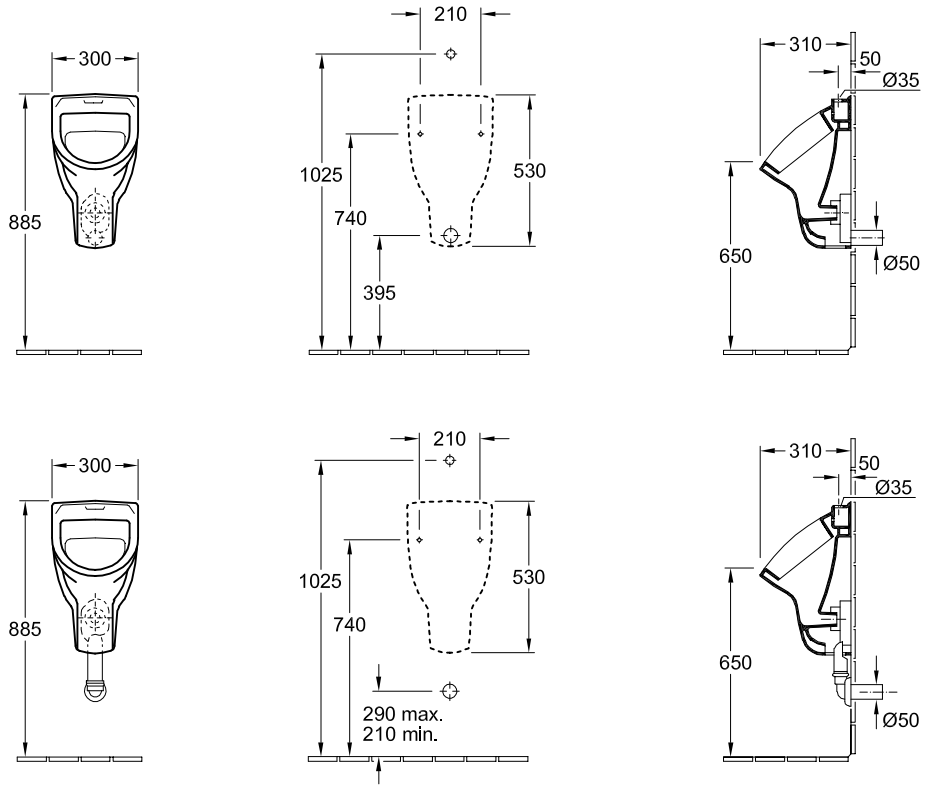
752600