BRIVE - Cuvette sortie horizontale, 66 x 35,5 cm, NF

E4380

Collection : BRIVE

Couleur* :

00 - Blanc

Principaux atouts :

Caractéristiques techniques

- Dimensions : 66 x 35,5 cm
- Matériau : Céramique
- Volume d'eau : Standard 3/6 L
- Type de bride : Ouverte (traditionnelle)
- Sortie horizontale
- Poids : 15,6 kg
- Type d'installation : Au sol
- Hauteur : Standard
- Fonctionnement double chasse 3/6 L

Produits liés

- E4357G : Abattant polypropylène
- E4452 : Réservoir complet, alimentation latérale
- E4453 : Réservoir complet, alimentation par-dessous
- E70014 : Abattant polypropylène à descente progressive

Dessin technique

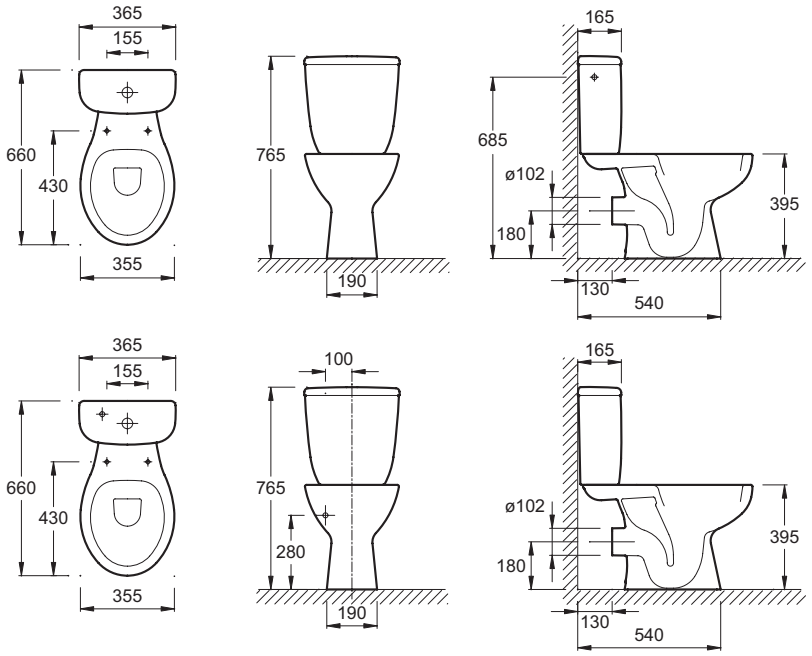

Description : Cuvette sortie horizontale, 66 x 35,5 cm, NF. E4380. Collection : BRIVE. Dimensions : 66 x 35,5 cm. Poids : 15,6 kg. Matériau : Céramique. Type d'installation : Au sol. Volume d'eau : Standard 3/6 L. Hauteur : Standard. Type de bride : Ouverte (traditionnelle). Fonctionnement double chasse 3/6 L. Sortie horizontale.

KOHLER France 330 339 144 RSC Bobigny– SAS au capital de 50 000 000 euros – Locataire-gérant de la société SANIJURA – Ce document n'est pas contractuel.

*En raison des variations possibles dans le réglage de votre ordinateur et de votre imprimante, de facteurs techniques et des caractéristiques particulières de certaines de nos finitions, les couleurs ne sont pas représentatives de la réalité mais sont seulement une indication.